# MIRA - PINZA DOPPIO USO - Per Sistema a Cavo

**S104231**

**Descrizione completa:**

## MIRA - PINZA DOPPIO USO - Per Sistema a Cavo

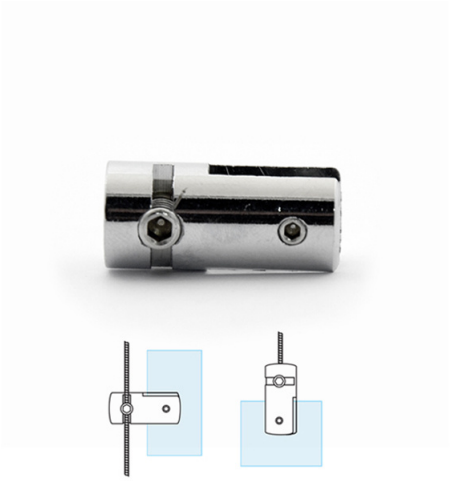
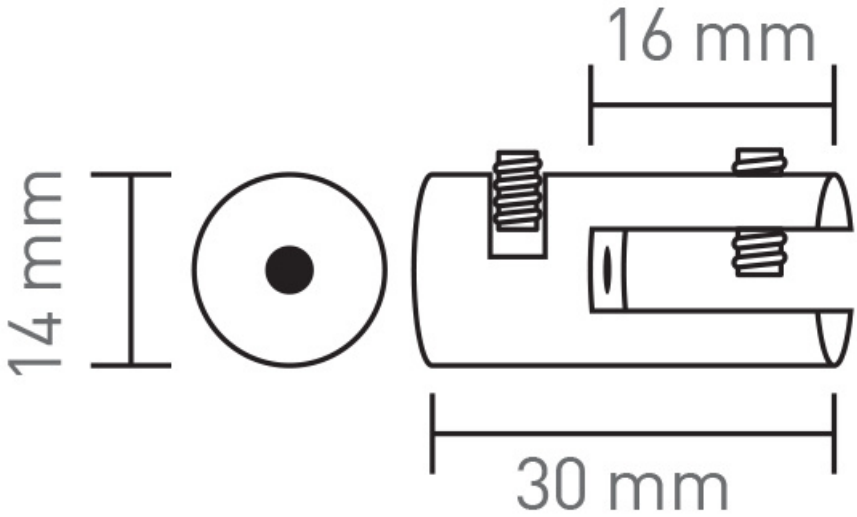
Pinza per tasche, pannelli e targhe.
Può essere utilizzata sia come **pinza laterale** sia come **morsetto da applicare sulla parte alta della targa/pannello.**
**Diametro:** 14 mm
**Larghezza:** 30 mm
**Spessore massimo targa pannelli:** 6 mm.
**Necessità di cavo d'acciaio ø 1,5 mm**
**Finitura:** Cromato Lucido