STEEL REVERSE 2525 - ACCIAIO LUCIDO

S100747

Descrizione completa:

STEEL REVERSE 2525 - ACCIAIO LUCIDO
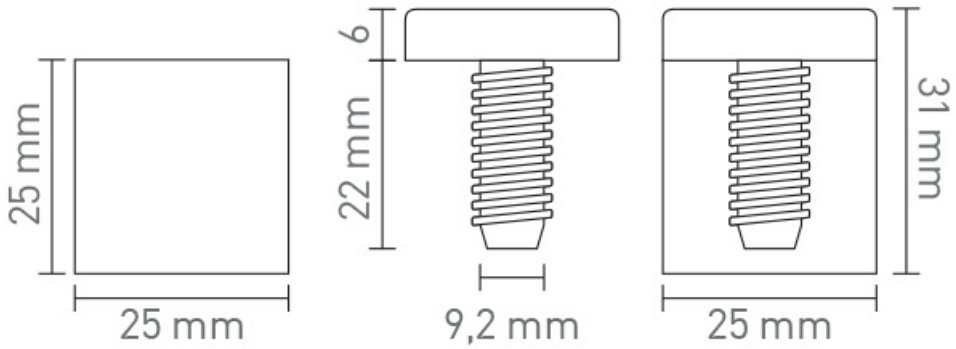
Il nuovo Distanziale con Sistema di Chiusura Inversa.
La testa del distanziale si avvita in senso antiorario. Per cui chi non conosce il sistema provasse a svitare il distanziale, non farebbe altro che serrarlo più forte!
Per scoraggiare ladri e vandali e proteggere le targhe. Consentono il montaggio di pannelli e targhe di diversi formati. Ideali per la segnaletica interna, targhe, pannelli, poster.
Non necessitano di materiale per il montaggio, non servono nè viti nè chiavi a brugola. Basta avvitare la testa sul distanziale e la targa è posizionata.
La testa del distanziale è dotato di un piccolo foro che permette un facile avvitamento. **I nostri distanziali sono confezionati singolarmente.**
Realizzati in **Acciaio "AISI 304"**
Colore: **Argento Lucido**
Spessore massimo: **16 mm**