DOT STEEL REVERSE - COPRIVITE 19 mm ACCIAIO LUCIDO

S100711

Descrizione completa:

COPRIVITE 19 mm - DOT STEEL REVERSE

Coprivite avvitabile in senso antiorario.
Consente il montaggio di targhe e pannelli di diverso formato e spessore.
Per cui chi non conosce il sistema provasse a svitare il coprivite, non farebbe altro che serrarlo più forte
Per scoraggiare ladri e vandali e proteggere i tuoi pannelli e targhe.
Diametro**: 19 mm**
Materiale: **Acciaio "AISI 304".**
Finitura: **Acciaio Lucido**
Altezza: **6 mm**

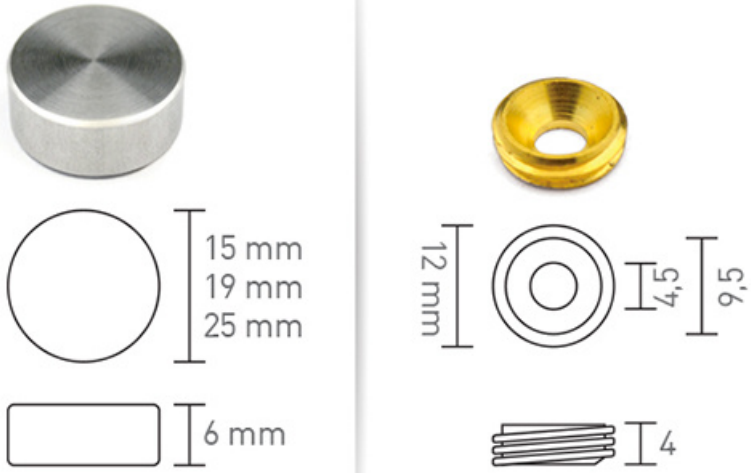
15 mm
19 mm
25 mm
6 mm
12 mm
4,5
5,6
4